


Выбор марки стали производить в соответствии с табл.I технического описания ТО. На чертеже указана марка стали упора УП50, применяемого в районах с расчётной температурой не ниже минус 40°С.

| | | | |
|---|---|---|---|
| Н.контр. | Гоголев | Л57-97.07.03 | |
| ГИП | Гоголев | Упор УП50, УП50-М | Стадия: — Масса: I,25 Масштаб: — |
| Гл.спец. | Куликова | | Лист: — Листов: — |
| Инженер | Смирнова | Уголок 63х63х5 ГОСТ 8509-86 / ВСт3пс5 ГОСТ535-88 / $l$=260 | АО "РОСЭП" |

Инв.№ подл. | Подпись и дата | Взам инв.№ | Л57-97

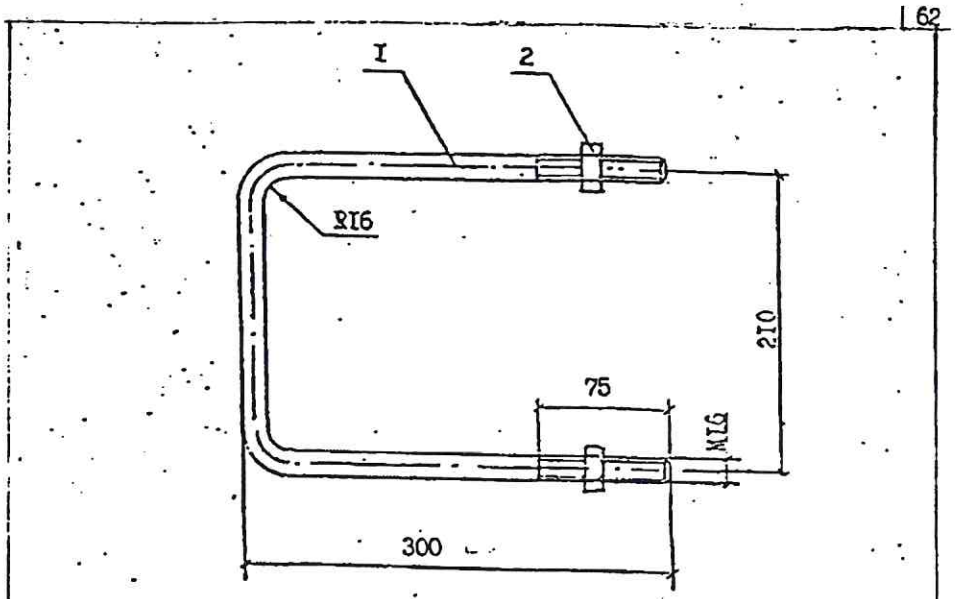


Выбор марки стали производить в соответствии с табл.I технического описания ТО. На чертеже указана марка стали хомута Х52, применяемого в районах с расчётной температурой не ниже минус 40°С.

| Формат | Зона | Поз. | Обозначение | Наименование | Кол. | Примеч. |
|---|---|---|---|---|---|---|
| | | I | | Круг В16 ГОСТ 2590-88 / ВСт3пс5 ГОСТ 535-88 / $l$=775 | I | I,22кг |
| | | 2 | ГОСТ 5915-70 | Гайка 2М16 | 2 | 0,06кг |

| | | | |
|---|---|---|---|
| Н.контр. | Гоголев | Л57-97.07.02 | |
| ГИП | Гоголев | Хомут Х52, Х52-М | Стадия: — Масса: I,28кг Масштаб: — |
| Гл.спец. | Куликова | | Лист: — Листов: — |
| Инженер | Смирнова | | АО "РОСЭП" |

Инв.№ подл. | Подпись и дата | Взам инв.№ | Л57-97